RCP-35FD

■ 产品特性

- 360 无限机械转角;
- 内置滚珠轴承;

■ 电气规格

有效电气角度	345
全阻抗值	0.5、1、2、5kΩ
全阻抗值偏差	20%
独立线性	1% (0.5%精密级)
额定功率	2W/70℃
输出平滑度	0.1%以下
绝缘电阻	100MΩ以上 DC1000V
耐 电 压	AC1000V 1 分钟
阻抗温度系数	500ppm/℃

■ 机械性能

机械角度	360 无限
转 矩	18 10^{-4}N.m (18gf.cm) 以下
质 量	约 40g

■ 环境特性

使用温度范围	−40～120℃
振 动	150m/s^2（15G）2000Hz
冲 动	490m/s^2（50G）11ms
寿 命	1000 万转

■ 产品外形图

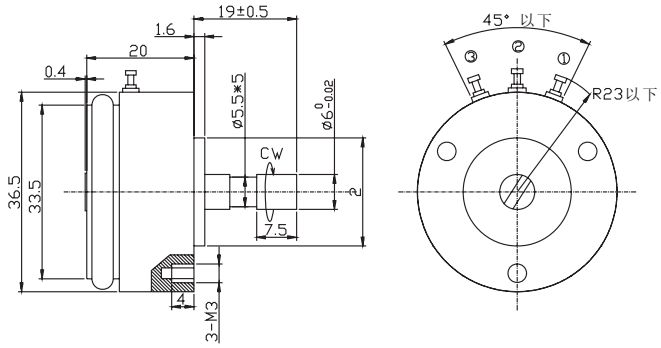

■ 安装尺寸图

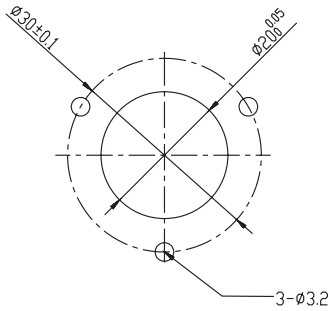

■ 连接线路图

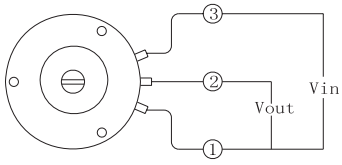

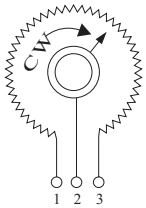

安装侧面图
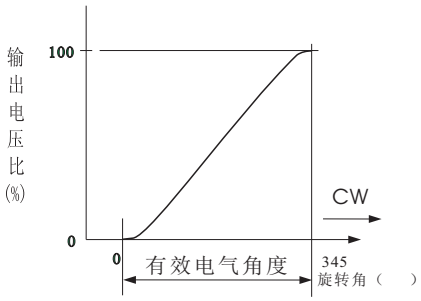
■ 输出特性图